第15回秋季大分県B．C．D級テニストーナメント
平成21年11月23日(祝)@大分スポーツ公園

女子B級ダブルス
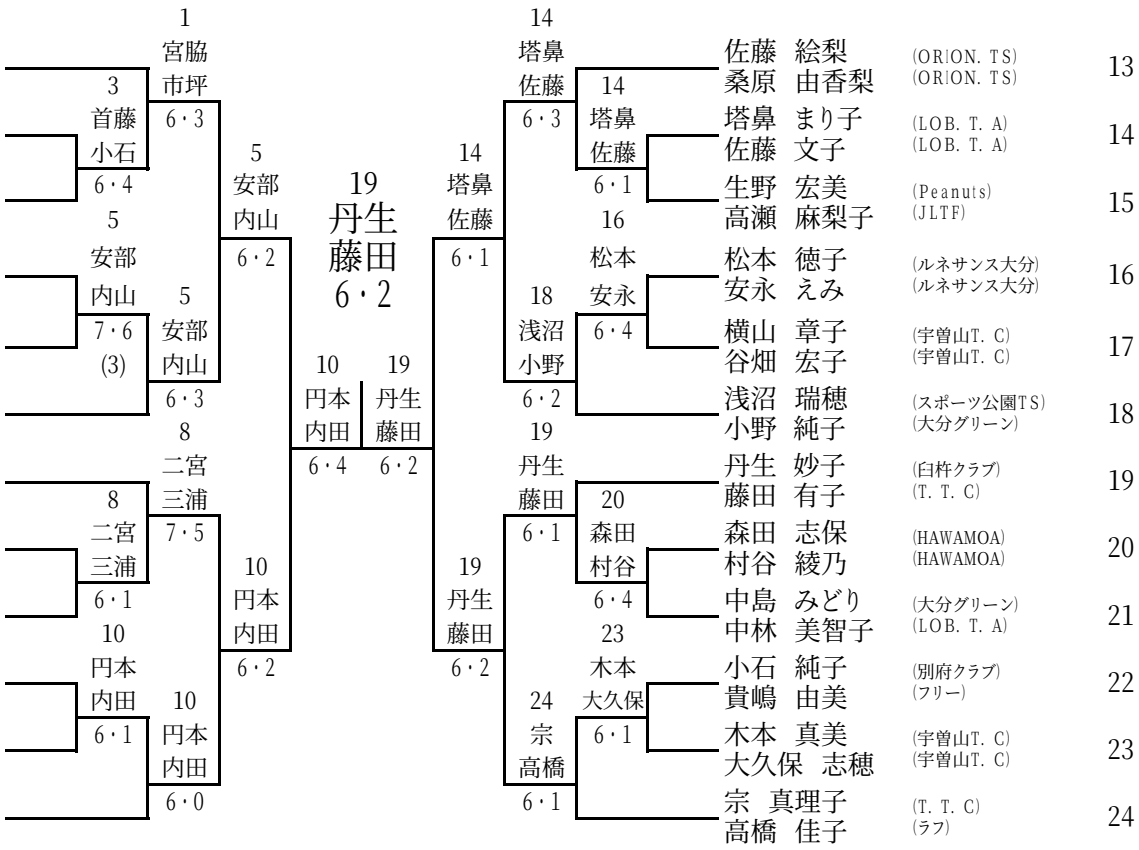
1	宮脇　奈美 市坪　里奈	(宇曽山T．C) (宇曽山T．C)	1
2	藤元　ゆかり 小野　寿賀子	(LOB．T．A) (LOB．T．A)	2
3	首藤　初美 小石　知子	(JLTF) (ベルテックス)	3
4	奥本　萌美 野田　楓佳	(ORION．TS) (城東中)	4
5	安部　由美 内山　裕美子	(JLTF) (T．T．C)	5
6	清水　仁美 古谷　久美	(ルネサンス大分) (ルネサンス大分)	6
7	野田　明美 首藤　千鶴	(HAWAMOA) (HAWAMOA)	7
8	二宮　京子 三浦　直美	(PUERI) (PUERI)	8
9	後藤　理恵 梅木　雅子	(大分グリーン) (大分グリーン)	9
10	円本　末子 内田　照代	(LOB．T．A) (LOB．T．A)	10
11	三浦　裕子 小野　恵子	(宇曽山T．C) (宇曽山T．C)	11
12	矢田　章乃 平原　由美	(Peanuts) (別府市役所)	12