男子C級ダブルス
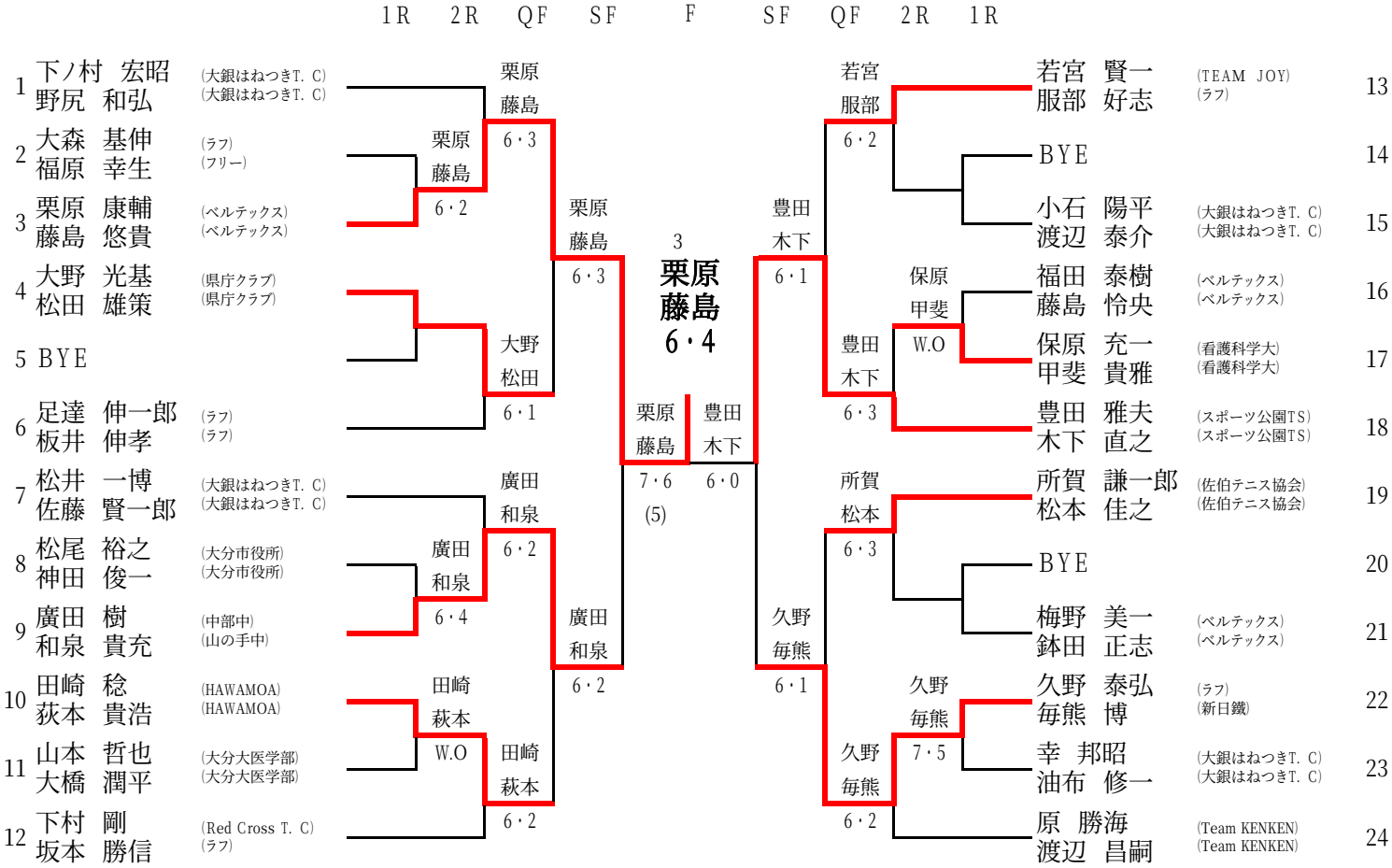
第5回春季大分県B．C．D級テニストーナメント
2009年2月14日(土) @大分スポーツ公園