第6回春季大分県B. C. D級テニストーナメント
2010年2月7日(日)@大分スポーツ公園
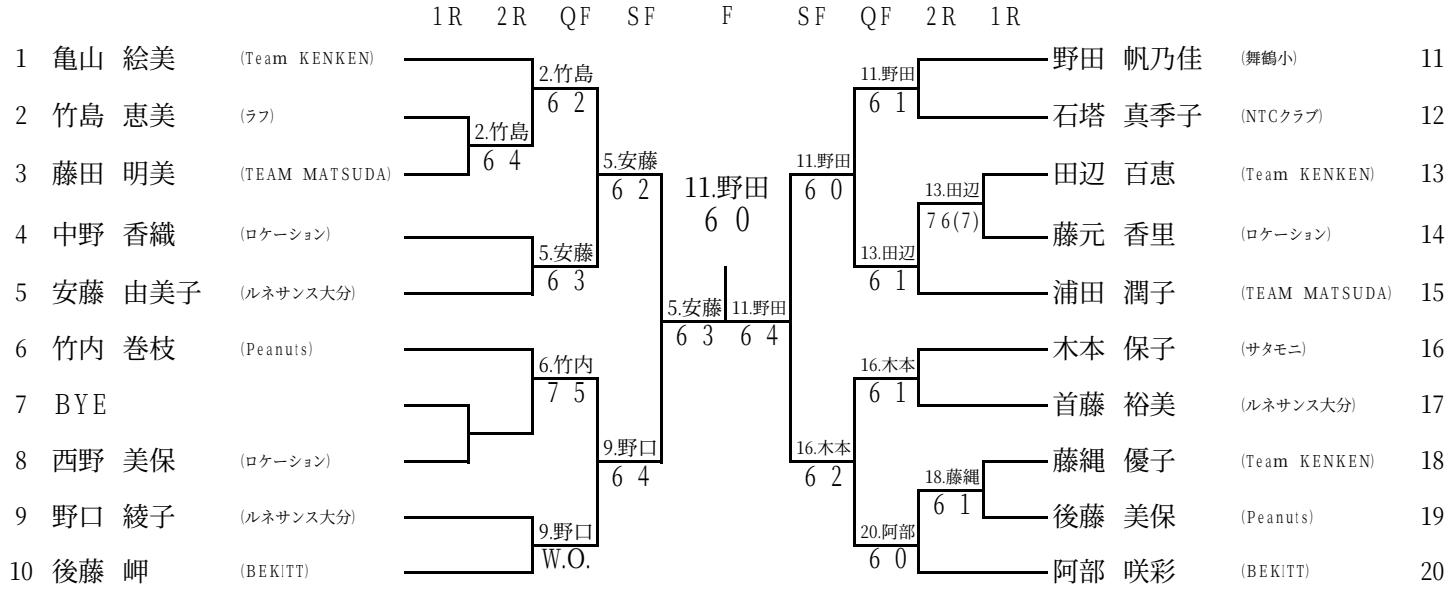
女子C級シングルス